Alle Rechte vorbehalten/ *All rights reserved*

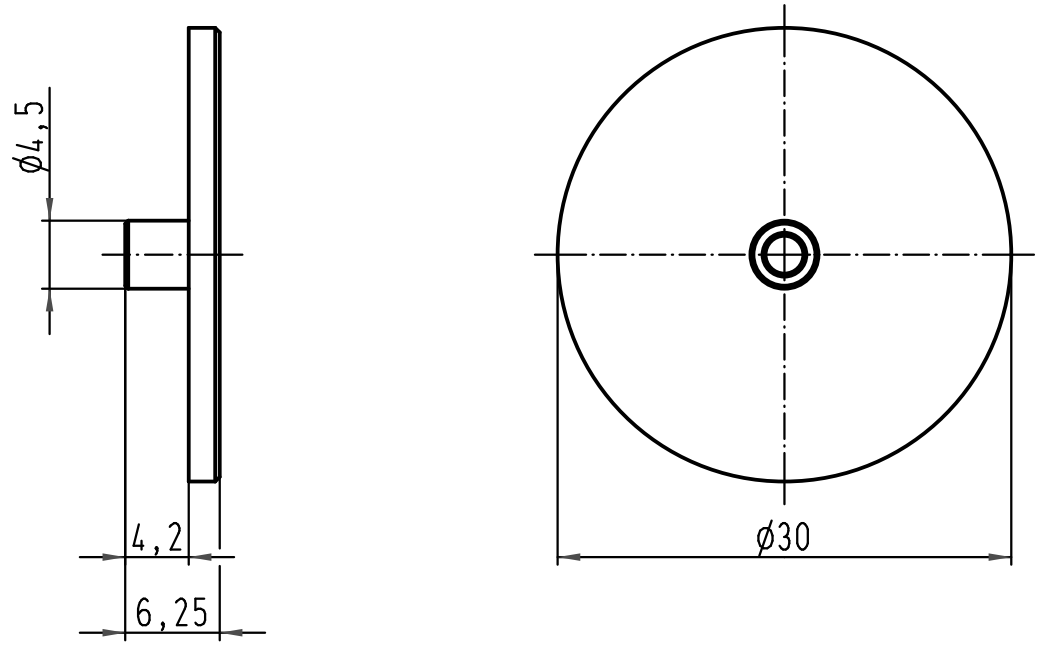

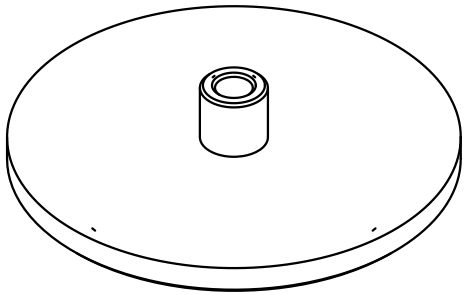

All Dimensions in mm
Original Size DIN A 4

Techn. Character.

Nicht tolerierte Maße/ *Free size tolerances*

	Dat.	Name	Maßstab/ *Scale*
Detail.	26.09.08	Bor	2:1
Insp.		Drs	
Stand.			

Schleifteller SC POF
polishing disc SC POF

Mod.	Dat.	Name
414168		

HARTING Electric GmbH & Co. KG
D-32339 Espelkamp

TB 20 99 000 1099

Sub.

Blatt/ *page* /