lightnet

Lightnet GmbH
Zollstockgürtel 65
50969 Köln / Germany
Tel.: +49 (0) 221 22 25 26-0
E-Mail: info@lightnet.de
www.lightnet.de

BEAM ME UP T1 | MINI TABLE OFFICE

1. MONTAGE UND INSTALLATION | MOUNTING AND INSTALLATION:

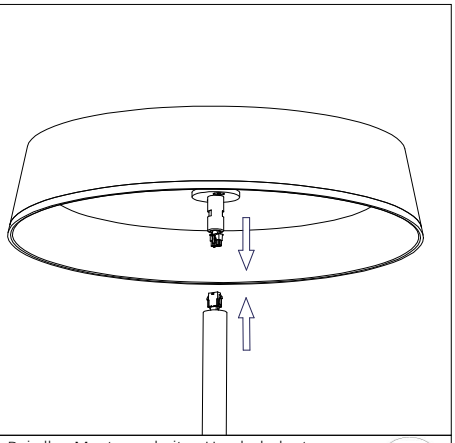

1. Bei allen Montagearbeiten Handschuhe tragen.
Use gloves when handling the fixture.

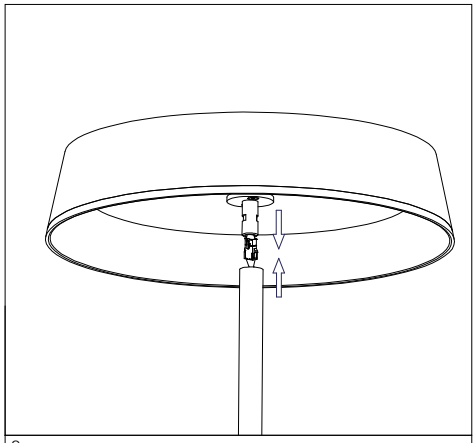

2.

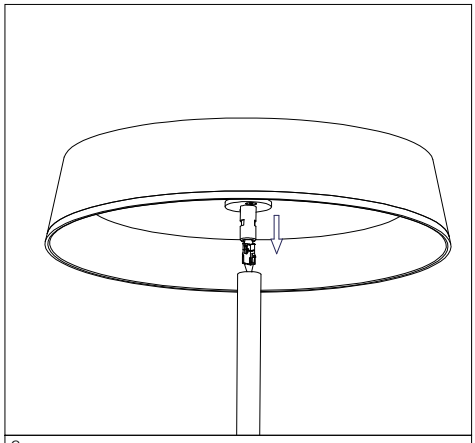

3.

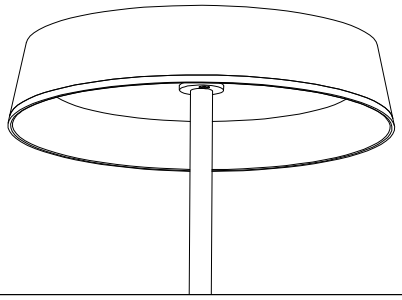

4.

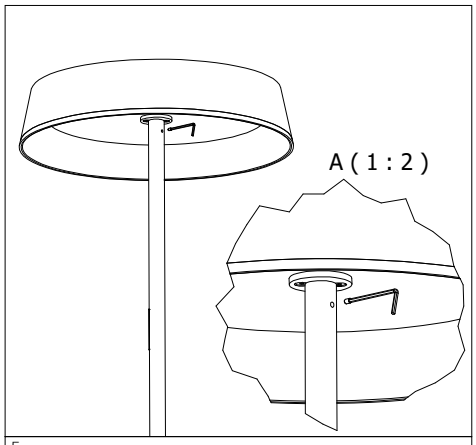

5.

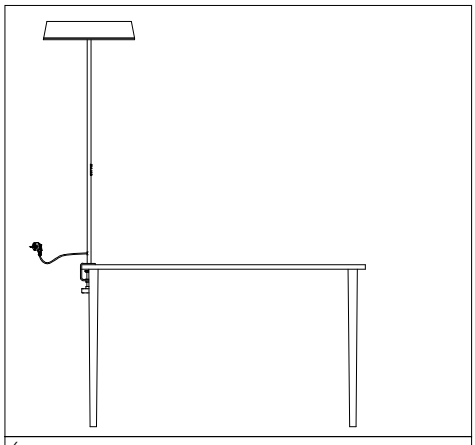

6.

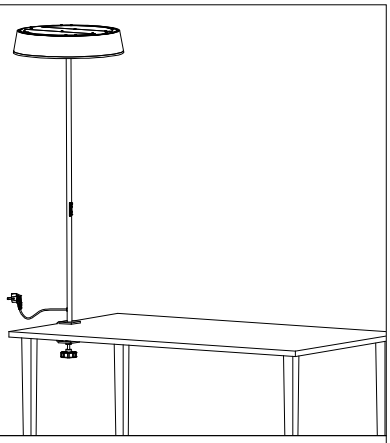

7.

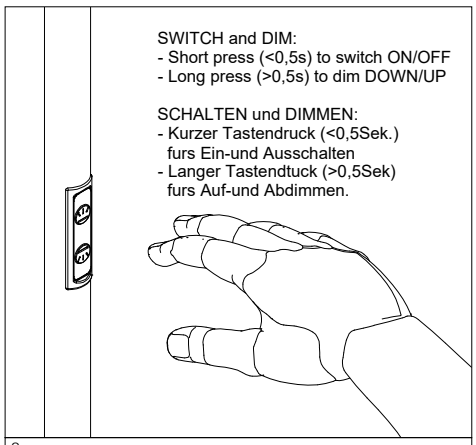

SWITCH and DIM:
- Short press (<0,5s) to switch ON/OFF
- Long press (>0,5s) to dim DOWN/UP

SCHALTEN und DIMMEN:
- Kurzer Tastendruck (<0,5Sek.) furs Ein-und Ausschalten
- Langer Tastendtuck (>0,5Sek) furs Auf-und Abdimmen.

8.