Produktdatenblatt

Art. Nr. 05.545.0021.8

Steckerkontakt CRIMP RST20i4/i5 1,0QMM

RST20i5/4 Crimpkontakt, Stecker, 20A, für Leiterquerschnitt
0,75-1,0 mm²/AWG17

Art. Nr.	05.545.0021.8
EAN	4015573865297
Bestelleinheit	100 Stück

Zulassungen
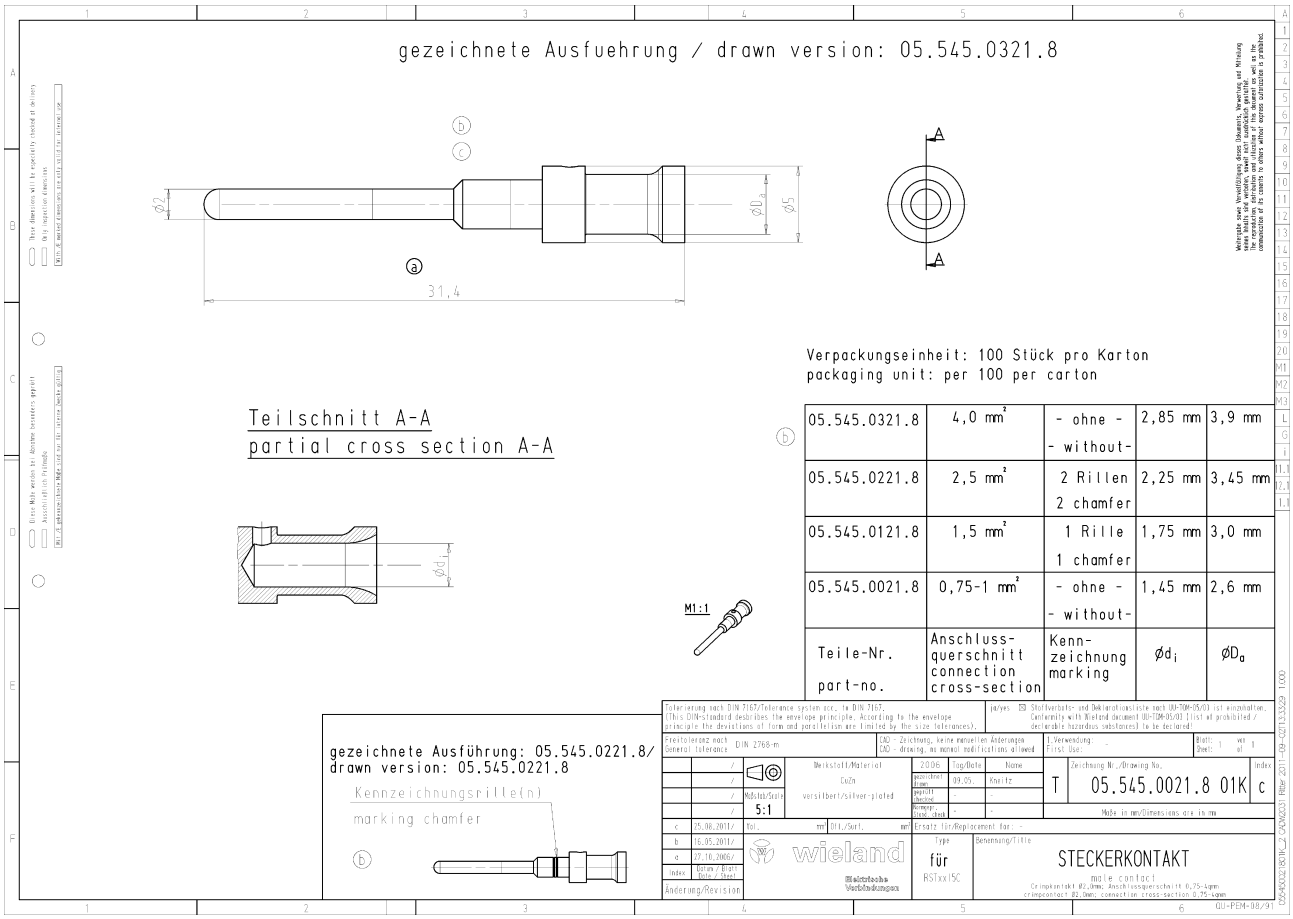
Technische Zeichnung