Druckerfassung
Montagezubehör
PK-N-MZ-001

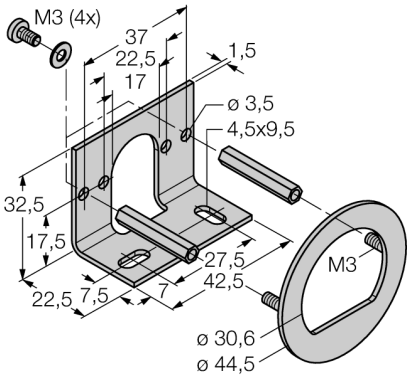

Einbaurahmen und Montagewinkel für PK-N mit Zubehör

Typenbezeichnung	PK-N-MZ-001
Ident-Nr.	6835025

Ausgabe • 2019-02-10T14:01:13+01:00

Hans Turck GmbH & Co.KG • D-45472 Mülheim an der Ruhr • Witzlebenstraße 7 • Tel. 0208 4952-0 • Fax 0208 4952-264 • more@turck.com • www.turck.com