Montageanleitung - Mounting instruction

FLUOLITE
Kompetenz in Licht und Leuchten

MINILITE-LED	645 - 07/2013
230V 50Hz IP20	

A Wandmontage
Lying mounting

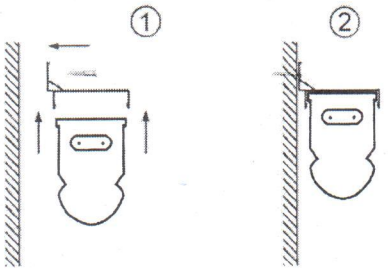

B Deckenmontage
Standing mounting

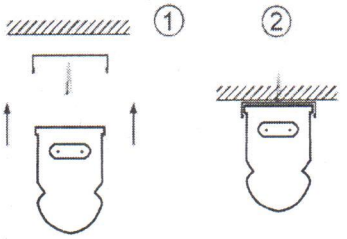

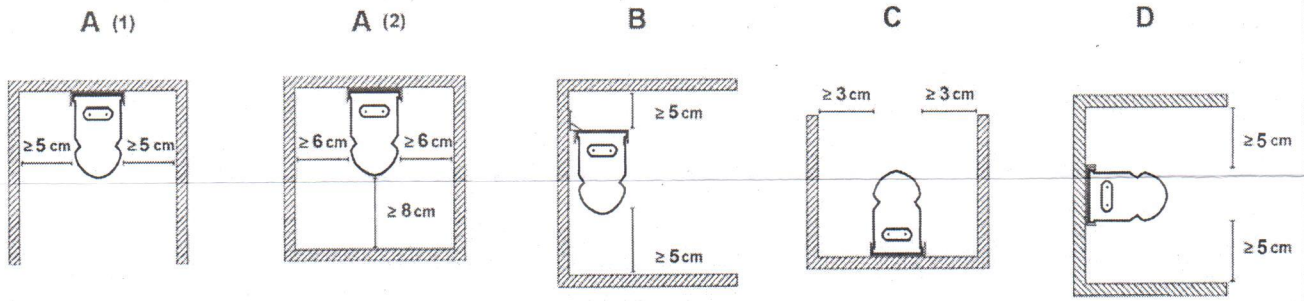

Für ausreichende Belüftung ist zu sorgen!

A Erweiterbar mit Verbindungselementen/ Extensible with connecting pieces.

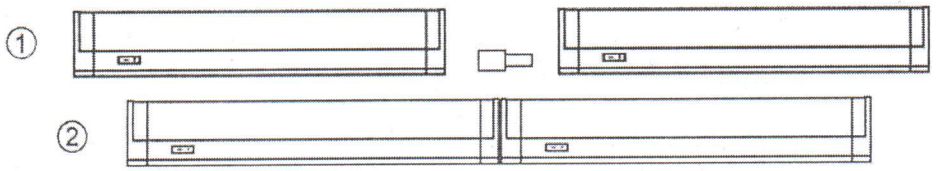

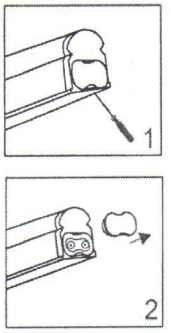

B Erweiterbar mit Verbindungskabel/Extensible with connecting cable.

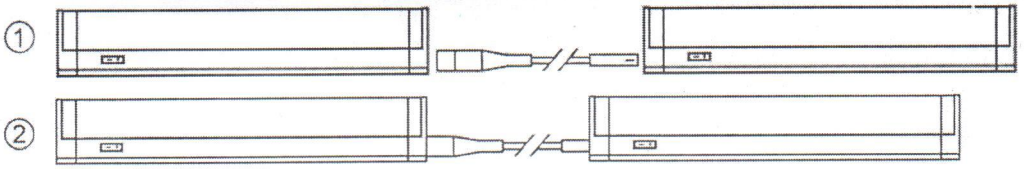

Unsere Zubehörteile sind nur für unsere Produkte zugelassen
Our accessories are only allowed for using with our products!

Maximal dürfen 10 Leuchten miteinander verbunden werden.
Maximum 10 lights can be connected.