Alle Rechte vorbehalten/ *All rights reserved*

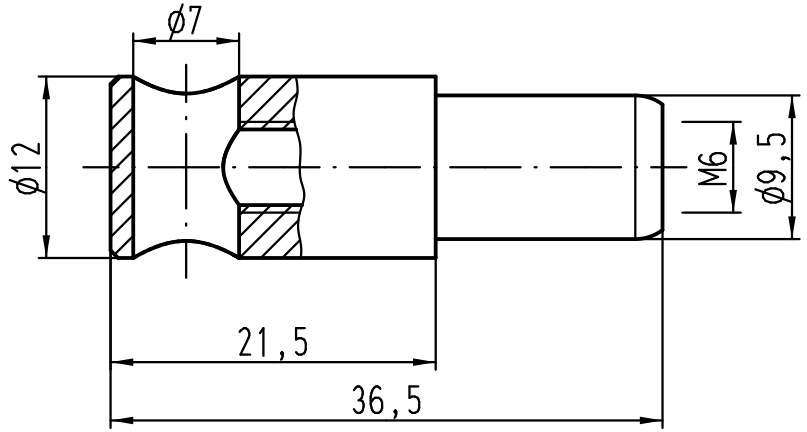

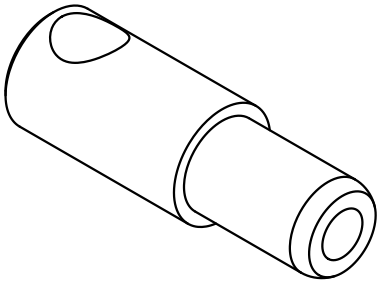

All Dimensions in mm
Original Size DIN A 4

Techn. Character.

Nicht tolerierte Maße/ *Free size tolerances*

	Dat.	Name	Maßstab/ *Scale*
Detail.	16.11.11	Ho	2:1
Insp.		Be	
Stand.			

Mod.	Dat.	Name
A		

HARTING Electric GmbH & Co. KG
D-32339 Espelkamp

Han TC200 Stiftkontakt
Han TC200 male contact
versilbert/*silver plated*

TB 09 11 000 6197

Blatt/ *page*

Sub.