Maßskizze / *dimensional drawing*

Benennung: **Aufputzdose**

description: **Surface socket**

Teilenummer / *part number:* **86300, 86300g**

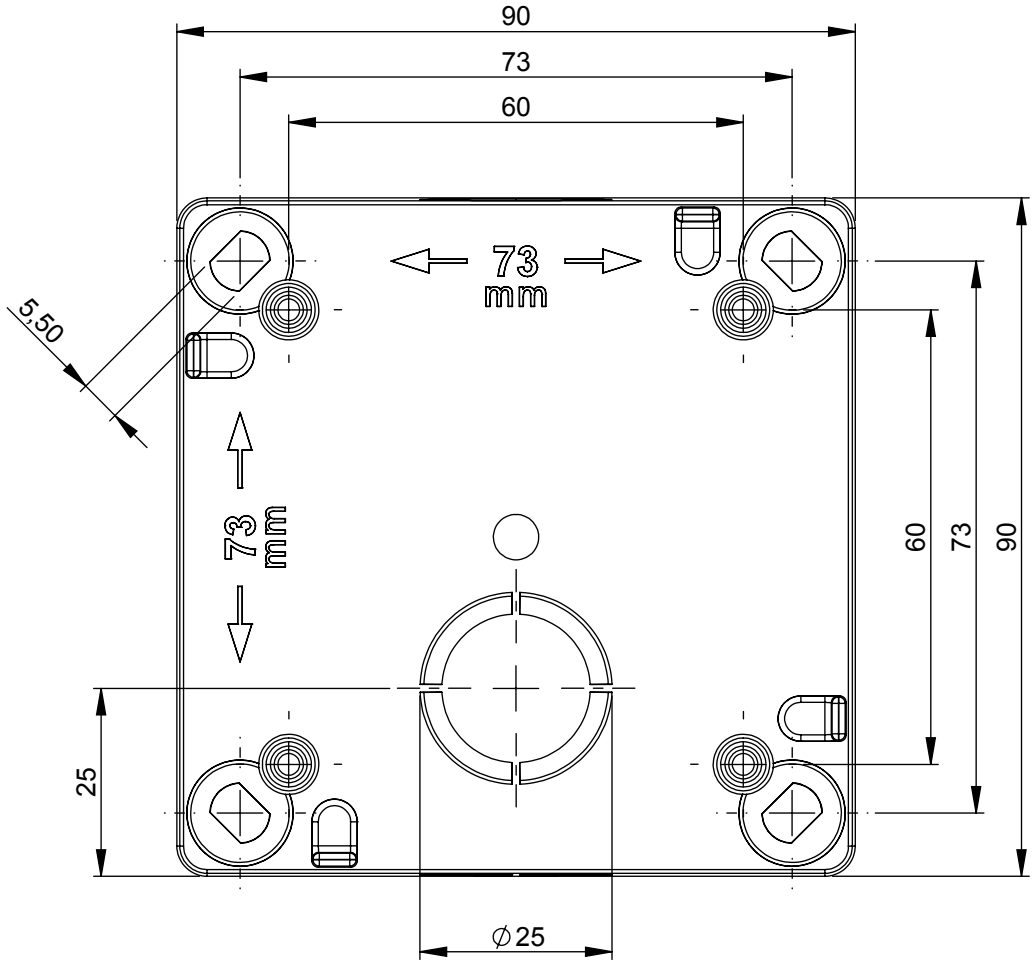

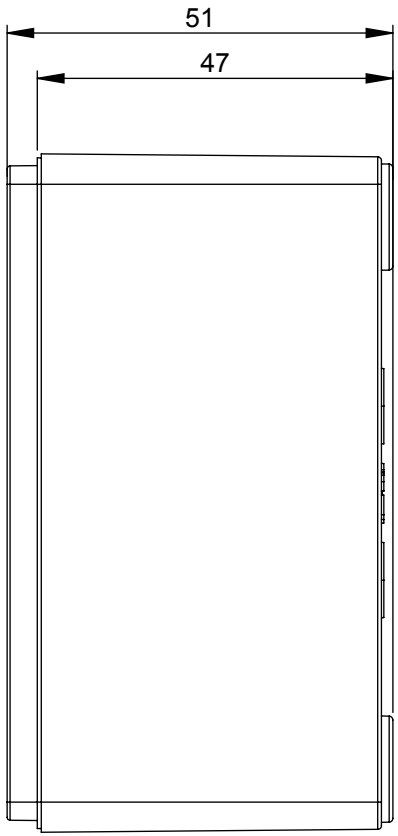

Erstellt / *drawed:* **MU/25.08.2017** Maßstab / scale: **1:1**

© PC Electric GesmbH / Diesseits 145 / 4973 St. Martin im Innkreis / Austria