FLAT-A LED

MOUNTING INSTRUCTIONS / NOTICE DE MONTAGE
MONTAGEANLEITUNG

LED IK06

A	B	E1	E2	C1	C2
620	620	360	520	310	310
1220	320	220	760	160	610

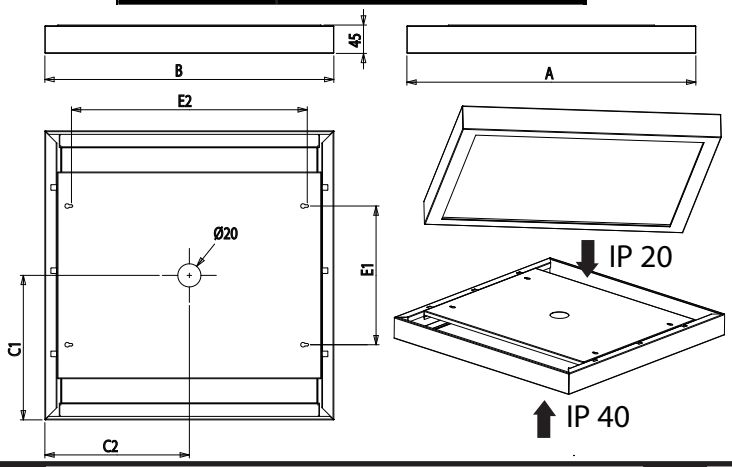

1

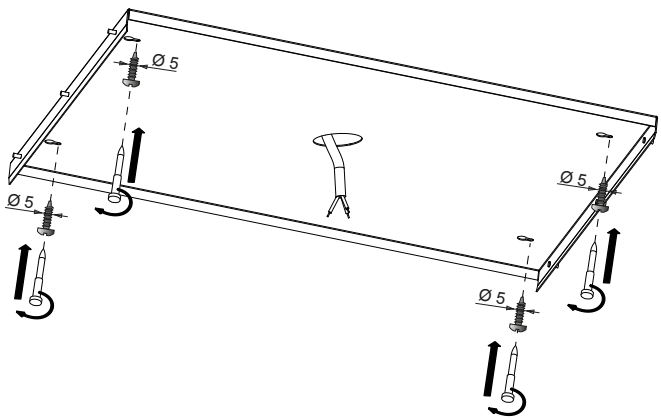

2

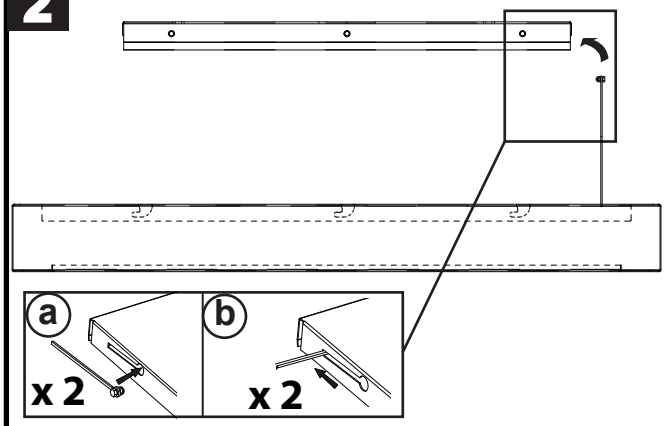

3

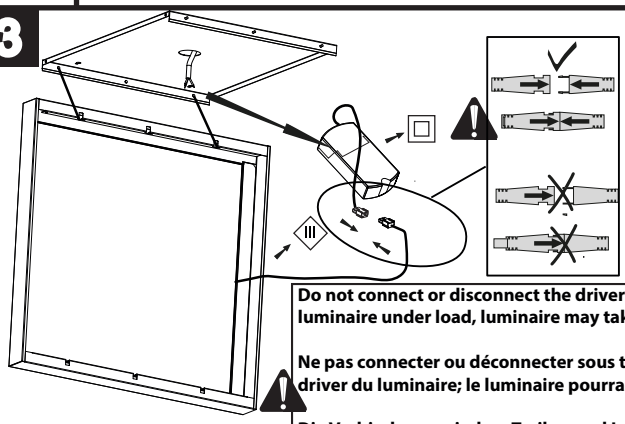

Do not connect or disconnect the driver from the luminaire under load, luminaire may take damage.

Ne pas connecter ou déconnecter sous tension le driver du luminaire; le luminaire pourrait subir des dommages.

Die Verbindung zwischen Treiber und Leuchte nicht unter Last trennen, die Leuchte kann dabei beschädigt werden.

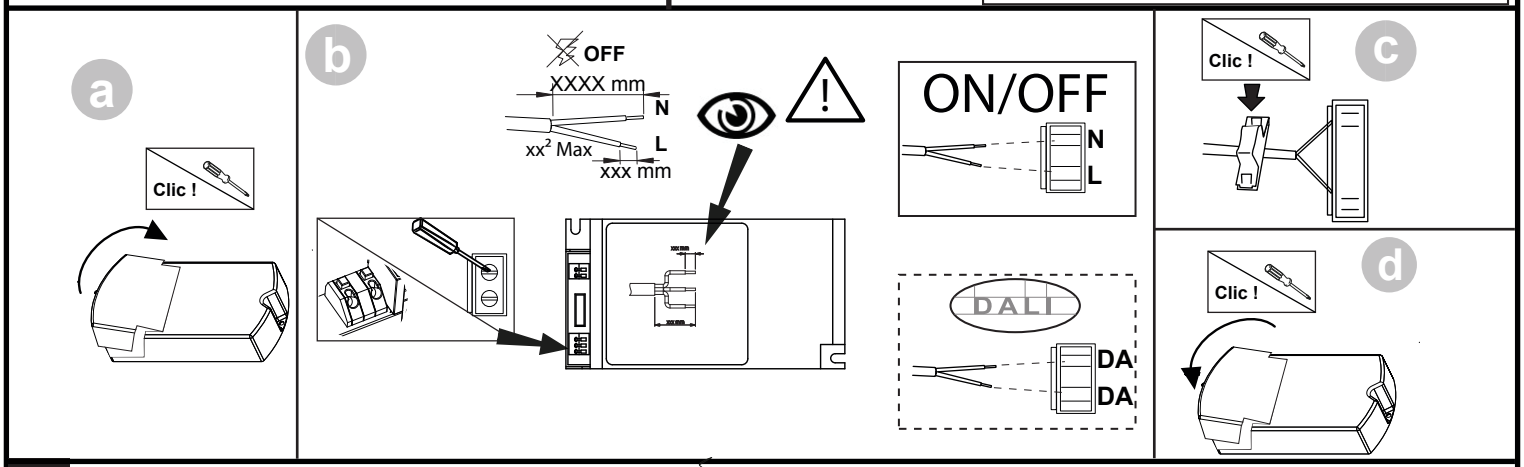

4

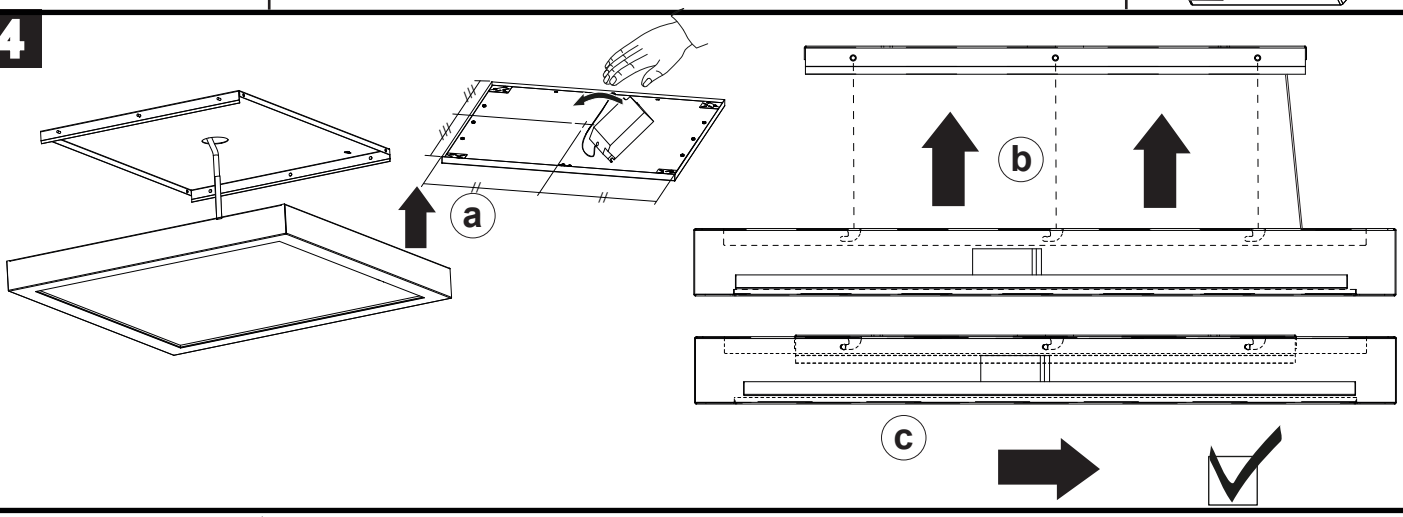

FLUOLITE
Kompetenz in Licht und Leuchten

TThe light source of this luminaire is not replaceable, when the light source reaches its end of life the whole luminaire shall be replaced.
La source lumineuse de ce luminaire n'est pas remplaçable; lorsque la source lumineuse atteint sa fin de vie, le luminaire entier doit être remplacé
Die Lichtquelle dieser Leuchte ist nicht austauschbar, wenn die Lichtquellen ihr Lebensende erreichen, muss die gesamte Leuchte ausgetauscht werden.

505835-NM-RAPS-P-V2-SYS-18-01

FLUOLITE Licht & Leuchten, Postfach 1554, D-88069 Tettnang.