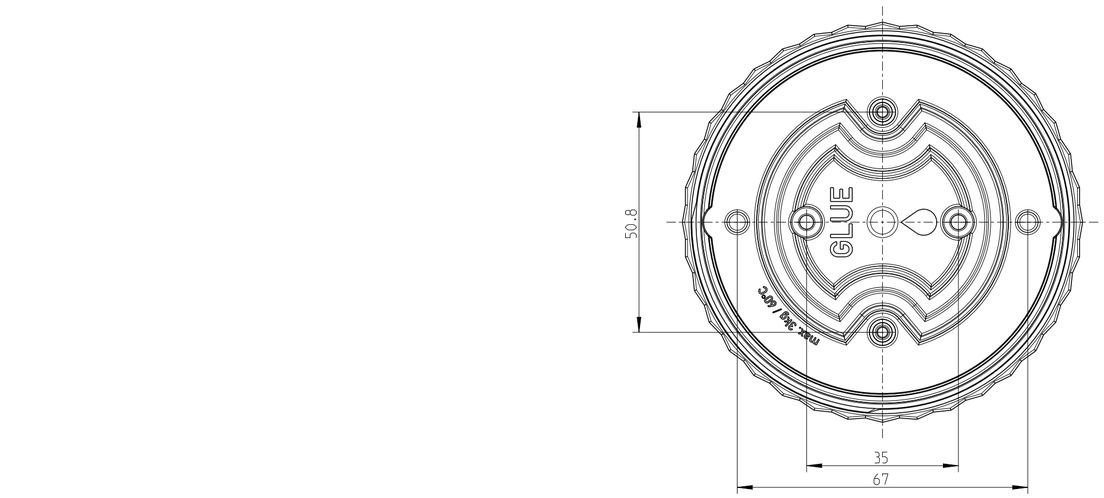

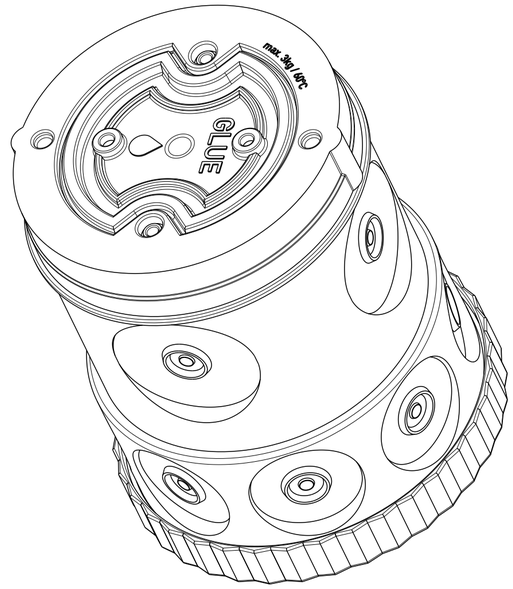

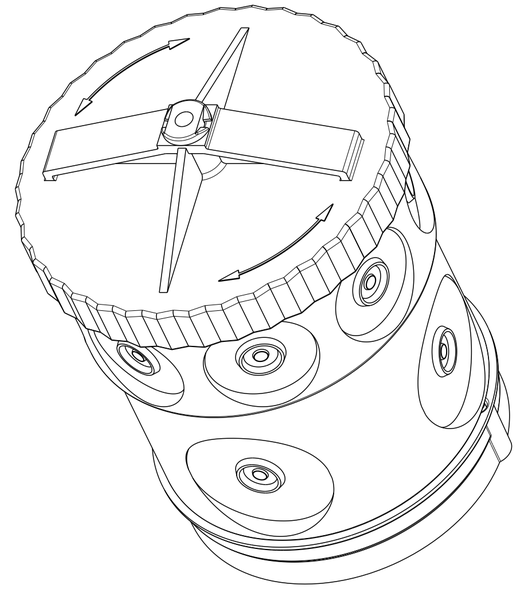

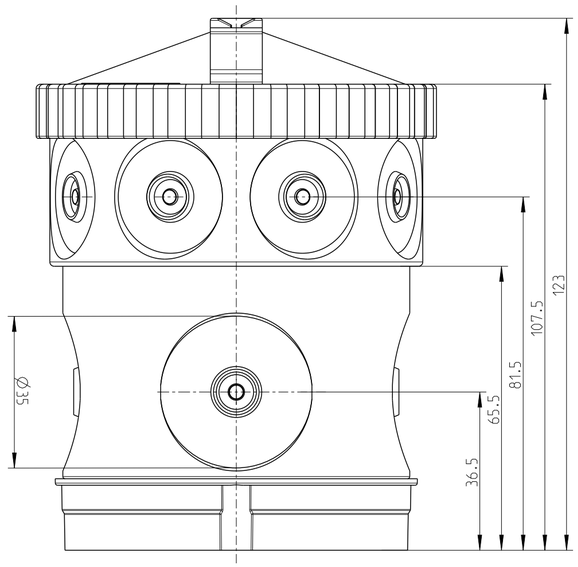

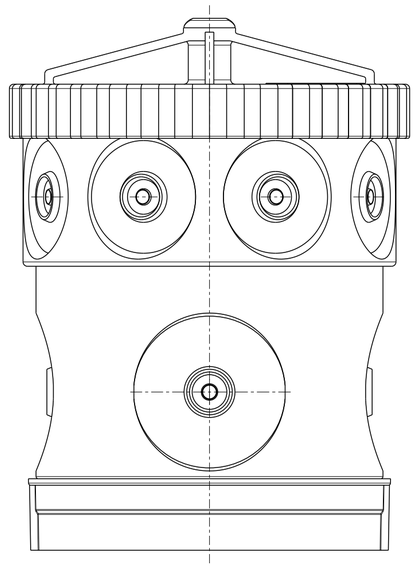

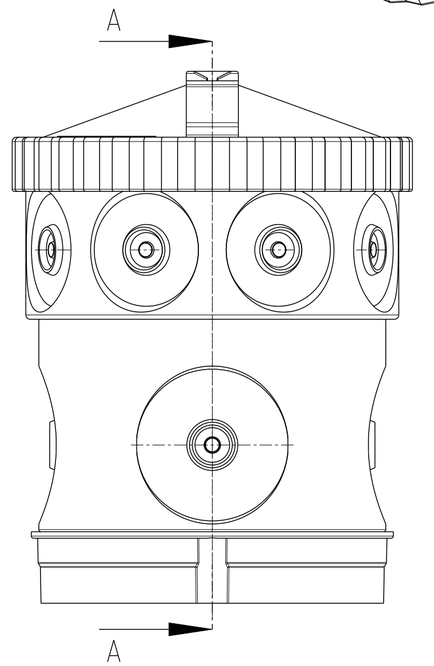

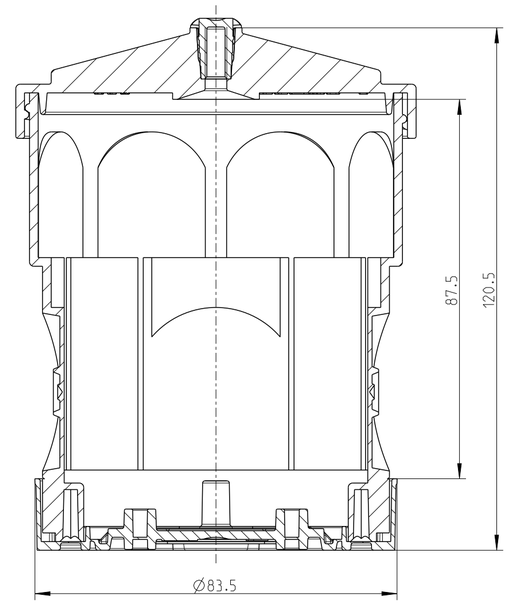

A – A

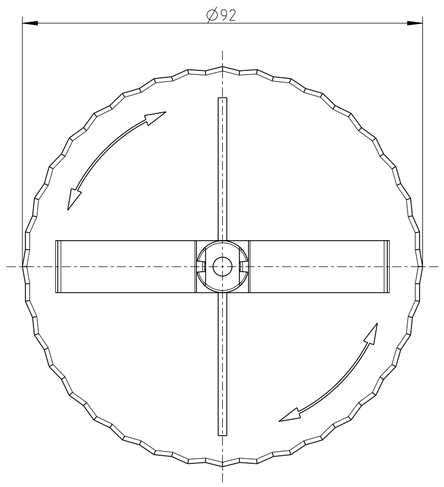

Fehlende Bemaßungen können dem DXF entnommen werden
missing dimensions are provided in the DXF

Schutzvermerk ISO 16016 beachten. Refer to protection notice ISO 16016.	Maßstab / Scale 1:1
spelsberg	Maßblatt/ dimension sheet
	Grossrohr Deckendose Ceiling Rose
	M-U 120 GRO-3-CR
0 Freigabe	A2

(Dateiname Modell:) M_U120-GRO-3-CR (Dateiname Zeichnung:) M_U120-GRO-3-CR